Rev. 1.0

SPEED DOME

MANUALE D'INSTALLAZIONE e PROGRAMMAZIONE

Manuale d'installazione e programmazione

INDICE

1 MONTAGGIO....1

2 GUIDA DI CONFIGURAZIONE VELOCE....2

3 PROGRAMMAZIONE....3

SETUP SPEED DOME (MENU' PRINCIPALE)....3

SISTEMA....3
SISTEMA - INFO INDIRIZZO....3

DISPLAY....3

CAMERA....4
CAMERA - WHITE BALANCE....4
CAMERA - ESPOSIZIONE....4
CAMERA - DAY/NIGHT....4

FUNZIONI....5
FUNZIONI - PRESET....5
FUNZIONI - PAN....5
FUNZIONI - SCAN....5
FUNZIONI - AUTO CRUISE....5
AUTO CRUISE - SETTAGGIO AUTO CRUISE....6
FUNZIONI - PATTERN....6
FUNZIONI - IDLE FUNCTION....6
FUNZIONI - MASCHERAMENTO....6
FUNZIONI - TEMPO TASK....7

IMPOSTAZIONI IR....7

ALLARMI....7

Prima di fissare la speed dome, assicurarsi che non ci siano lampade, faretti, sorgenti di luce nelle vicinanze, per evitare fastidiosi effetti di controluce o bagliori dovuti ai riflessi sulla calotta trasparente.
Inoltre è buona norma escludere ogni possibilità di infiltrazione dai fori sulla parete, installando la telecamera lontano da tubazioni o dove siano evidenti macchie di umidità. Una infiltrazione di acqua all'interno della calotta della speed dome, od in generale una cattiva installazione, potrebbero causarne il guasto con conseguente decadenza di ogni termine di garanzia.

1 MONTAGGIO

la speed dome può essere installata in diversi modi. Qui di seguito verrà mostrato il montaggio a muro.

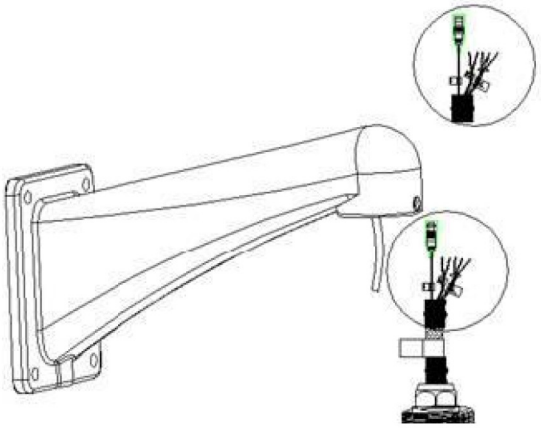

1. Collegare correttamente i cavi (alimentazione, ingressi e uscite d'allarme) della calotta con quelli uscenti dalla staffa. Si consiglia di isolare i cavi con il nastro isolante.

2. Avvitare la vite della calotta con la staffa e fissarla utilizzando la brugola corretta.

ALIMENTAZIONE
- rosso = 24 Vca
- nero = 24 Vca
- verde = GND

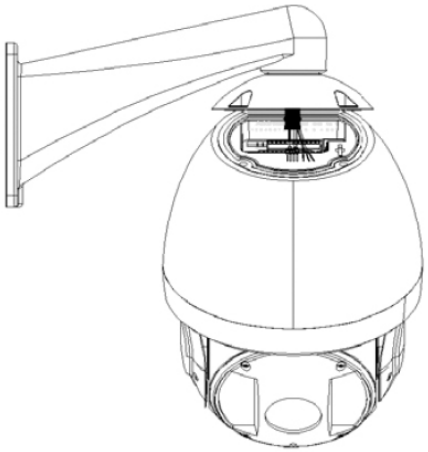

3. Aggianciare il corpo telecamera alla calotta e inserire i morsetti negli appositi slot.

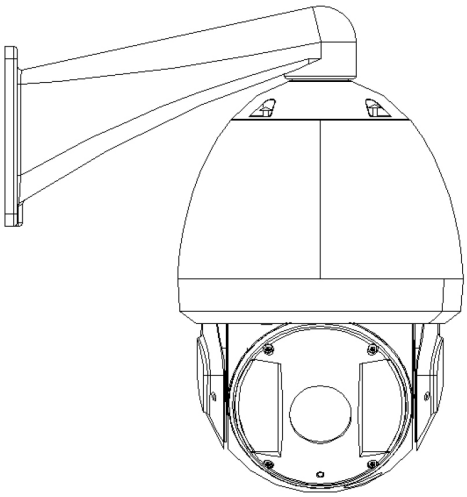

4. Fissare le viti della calotta con la brugola in dotazione.

2 GUIDA DI CONFIGURAZIONE VELOCE

Prima di essere installato, come ogni apparato IP installato su una rete, è necessario procedere con la configurazione dell'indirizzo di rete per renderlo compatibile e per evitare conflitti con indirizzi già esistenti. Normalmente i nostri apparati hanno come indirizzo di default **192.168.1.108** ma comunque nel cd in dotazione c'è un utility di configurazione "ConfigTools.exe".
Avviando questo programma, si potrà ricercare su tutta la rete gli apparati compatibili, semplicemente premendo il tasto Refresh.
Una volta trovati gli apparati, verranno elencati i suoi paramentri, come l'indirizzo IP, la porta, il sub net mask, MAC address, etc.

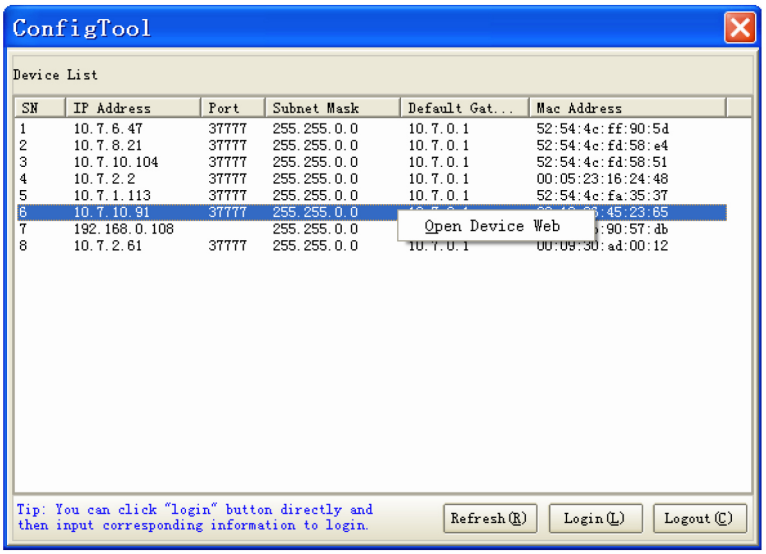

Selezionare l'apparato interessato e cliccando il tasto destro, premere su Open device list per avviare la connessione WEB in modo da poter procedere con la sua configurazione.

Una volta avviata la connessione WEB, sarà necessaria l'autenticazione tramite LOGIN.
Sia la user che la password di default sono **admin**

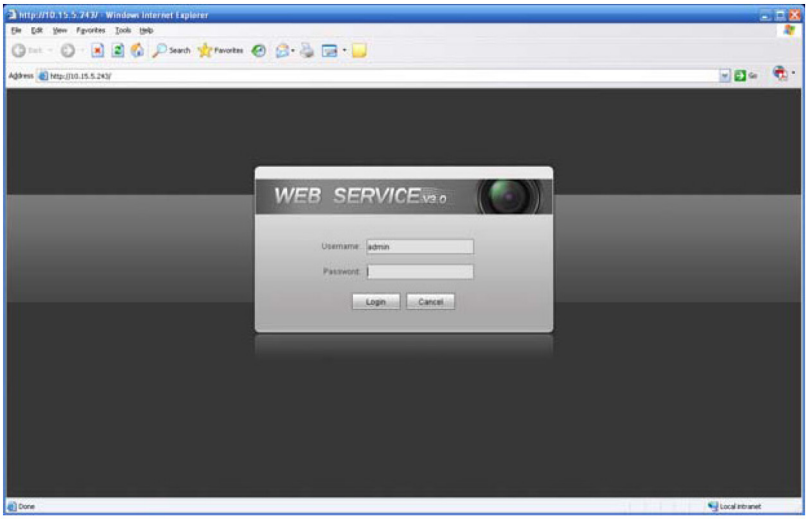

3 PROGRAMMAZIONE

SETUP SPEED DOME (MENU' PRINCIPALE)

SYSTEM INFORMATION
DISPLAY SETTING
CAMERA SETTING
FUNCTION SETTING
IR LIGHT SETTING
ALARM SETTING
EXIT

INFO SISTEMA: Accede alle informazioni di sistema

DISPLAY: Accede al menù di configurazione dell'OSD

CAMERA: Accede al menù di impostazione della telecamera

FUNZIONI: Accede al menù di impostazione delle funzioni PTZ

IMPOSTAZIONI IR: Accede al menù di impostazione degli IR

ALLARMI: Accede al menù di impostazione degli allarmi

ESCI: Esce dal menù

SISTEMA

INITIAL INFORMATION
ADDR INFORMATION
SYSTEM TIME SETTING
SET NORTH
LANGUAGE : ENGLISH
PTZ AUTO STOP
FACTORY DEFAULT
RESTART
BACK
EXIT

INFO INIZIALI: Visualizzazione delle informazioni della telecamera

INFO INDIRIZZO: Visualizzazione delle informazioni sull' indirizzo della telecamera

ORARIO: Impostazione di data e ora della telecamera

INDICA NORD: Impostazione del punto cardinale Nord. Settare il punto e confermare finchè non viene mostrato O.K.

LINGUA: Impostazione della lingua

RIPRISTINA DEFAULT: Ripristino delle impostazioni iniziali

RIAVVIA: Riavvio della telecamera

SISTEMA - INFO INDIRIZZO

ADDR TYPE : HARD
ADDR-HARD : 001
ADDR-SOFT : 001
BACK
EXIT

TIPO INDIRIZZO: Ci sono due opzioni: hardware (HARD) e software (SOFT)

INDIRIZZO HW: Indirizzo impostato tramite gli switch

INDIRIZZO SW: Indirizzo impostato tramite OSD (da 1 a 255)

DISPLAY

PRESET TITLE : ON
AZIMUTH DISP : ON
TIME DISP : OFF
POSITION : OFF
ZOOM DISP : OFF
INSIDE TEMP : °C
OUTSIDE T&H : OFF
IDLE TIME : 1 Min
TITLE DISP : OFF
BACK
EXIT

PRESET TITLE: Visualizzazione del preset richiamato

AZYMUTH DISP: Visualizzazione delle coordinate della telecamera

ORA: Visualizzazione dell'ora della telecamera

POSIZIONE: Visualizzazione della posizione della telecamera

ZOOM: Visualizzazione della velocità dello zoom

TEMP. INTERNA: Visualizzazione in °C o F della temperatura interna

TEMPO IDLE: Imposta il tempo d'uscita automatica dal menù dall'ultima operazione

TITOLO: Visualizzazione del nome della telecamera

CAMERA

```
WB SETTING
EXPOSURE SETTING
DAY/NIGHT SETTING
FOCUS MODE        : AUTO
FOCUS LIMIT       : 30CM
ZOOM SPEED        : 08
DIGITAL ZOOM      : OFF
APERTURE          : 09
NEXT PAGE
BACK
EXIT
```

WHITE BALANCE: Accede al menù di impostazione del white balance

ESPOSIZIONE: Accede al menù di impostazione dell'esposizione

DAY/NIGHT: Accede al menù di impostazione del day/night

IMPOSTAZIONE FUOCO: Imposta il fuoco: MANUALE o AUTO

VELOCITA' ZOOM: Imposta la velocità dello zoom: da 1 (più lento) a 8 (più veloce)

APERTURA: Imposta l'apertura dell'ottica: da 1 a 16

PAGINA SUCC.: Accede ad altri menù

CAMERA - WHITE BALANCE

```
WB MODE : AUTO
R GAIN  : 001
B GAIN  : 001
BACK
EXIT
```

MODO WB: Bilanciamento dei bianchi automatico (*AUTO*, controllo automatico, impostazione consigliata, *MANUALE*, controllo manuale)

ROSSO: Il modo deve essere in MANUALE. valori che vanno da 000 a 254

BLU: Il modo deve essere in MANUALE. Valori che vanno da 000 a 254

CAMERA - ESPOSIZIONE

```
AE MODE : AUTO
GAIN SETTING : 02
SHUTTER : 1/50
IRIS SETTING : 11
EXPOSURE COM : 08
SLOW AE : 01
SLOW SHUTTER ON
BLC : OFF
WDR ENBALE : OFF
BACK
EXIT
```

MODO AE: Impostazione della modalità di regolazione dell'esposizione:

AUTO: è necessario impostare ESPOSITORE, BLC, SHUTTER e WDR per far lavorare l'espositore in modalità auto.

MANUALE: è necessario impostare GUADAGNO, SHUTTER, IRIS e WDR per far lavorare l'espositore in modalità manuale.

AV: è necessario impostare ESPOSITORE, IRIS e WDR per far lavorare l'espositore in modalità AV.

TV: è necessario impostare SHUTTER, ESPOSITORE e WDR per far lavorare l'espositore in modalità TV

GUADAGNO: Impostazione del guadagno. Valori da 1 a 16. Il valore di default è 2

SHUTTER: Impostazione della velocità dello shutter. valori da 1/3 a 1/100000. Il valore di default è 1/50

IRIS: Impostazione dell'iris. Valori da 1 a 18. Il valore di default è 11

ESPOSIZIONE: Impostazione dell'espositore. Valori da 1 a 15. Il valore di dafault è 8

SLOW AE: Imposta la velocità dell'esposizione. In luoghi molto illuminati, abbassare la velocità dell'esposizione per catturare l'immagine e migliorare la definizione. valori dA 1 A 16. Più il valore è alto, più alta è la velocita dell'esposizione.

SLOW SHUTTER: Imposta la velocità dello shutter. In luoghi poco illuminati, abbassare il tempo di auto esposizione per catturare l'immagine e migliorare la definizione. valori da 1 a 16.

CAMERA - day/night

```
DAY/NIGHT   : AUTO
DAY TIME    : 07H 00M
NIGHT TIME  : 19H 00M
SAVE
BACK
EXIT
```

DAY/NIGHT: Quattro opzioni possibili: AUTO/TEMPO/DAY/NIGHT

ORA GIORNO: E' necessario impostare la modalità in TIME. Imposta l'ora di inzio del giorno

ORA NOTTE: E' necessario impostare la modalità in TIME. Imposta l'ora di inzio della notte

SALVA: Effettua il salvataggio delle impostazioni dell'ora giorno/notte.

FUNZIONI

PRESET
PAN
SCAN
AUTO CRUISE
PATTERN
IDLE MOTION
TIME TASK
PRIVACY MASKING
BACK
EXIT

PRESET: Menù di gestione dei PRESET, è possibile salvare e richiamare manualmente delle inquadrature precise.

PAN: Accedere al menù di impostazione dei PAN

SCAN: Funzione SCANSIONE, fissati due limiti, la telecamera passa continuamente da un limite all'altro.

AUTO CRUISE: funzione AUTO CRUISE, la telecamera passa ciclicamente da un preset all'altro.

PATTERN: Funzione PATTERN, registrazione di un tracciato che la telecamera ripercorre ciclicamente.

IDLE MOTION: Programmazione delle funzioni che deve eseguire la telecamera nello stato di standby.

TEMPO TASK: Programmazione delle funzioni automatiche in base ad orari prestabiliti

PAGINA SUCC.: Accede ad altri menù.

FUNZIONI - PRESET

PRESET NO : 001
TITLE : PRESET001
SETTING
CALL
BACK

NR. PRESET: Determina il numero dei preset che si sta impostando. Valori da 1 a 80

TITOLO: Per assegnare un nome al preset che verrà visualizzato quando viene richiamato.

SETTA: Passa alla schermata di salvataggio del preset.

CHIAMA: Richiama il preset

FUNZIONI - PAN

PAN SPEED : 160
RUN
STOP
BACK
EXIT

VELOCITA' PAN: Impostare la velocità di rotazione orizzontale. Valori da 1 a 255

AVVIA: Richiama il pan

STOP: ferma il pan richiamato.

FUNZIONI - SCAN

SCAN NO : 001
SET LEFT LIMIT
SET RIGHT LIMIT
SCAN SPEED : 160
RUN
STOP
BACK
EXIT

NR. SCAN: Determina il numero dello scan. Valori da 1 a 5

SETTA LIM. SINISTRO: Passa alla schermata di impostazione del limite sinistro.

SETTA LIM. DESTRO: Passa alla schermata di impostazione del limite destro.

VEL. SCAN: Imposta la velocità di scansione.

AVVIA: Avvia la scansione selezionata

STOP: Ferma la scansione richiamata.

FUNZIONI - AUTO CRUISE

CRUISE NO : 001
CRUISE SETTING
DELETE CRUISE
RUN
STOP
BACK
EXIT

CRUISE NR: Determina il numero del cruise che si sta modificando. Valori da 1 a 8

SETTA: Passa al menù di configurazione del cruise, che verrà visualizzato quando questo viene richiamato.

ELIMINA: Elimina il cruise selezionato.

AVVIA: Avvia il cruise selezionato

STOP: Ferma il cruise selezionato.

AUTO CRUISE - SETTAGGIO AUTO CRUISE

NO	PRESET	DWELL	SPEED
01	000	005	013
02	000	005	013
03	000	005	013
…	…	…	…
32	000	005	013

NR (1 ~ 32): Determina il numero sequenziale del preset da richiamare

PRESET (0 ~ 200): Determina quale preset richiamare

STOP (3 ~ 255 sec.): Determina l'intervallo di tempo per cui la telecamera rimarrà sul preset impostato.

VEL. (1 ~ 16): determina la velocità

FUNZIONI - PATTERN

PATTERN NO: 001
PROGRAM START
PROGRAM STOP
RUN
STOP
BACK
EXIT

PATTERN NR: Determina il numero del pattern che si sta modificando. Valori da 1 a 5.

AVVIA REC: Imposta il punto di partenza del pattern.

FERMA REC: Imposta il punto di fine del pattern.

AVVIA: Avvia il pattern (ogni pattern supporta al massimo 400 comandi).

STOP: Ferma il pattern richiamato.

FUNZIONI - IDLE FUNCTION

IDLE FUNC : OFF
IDLE TIME : 010MIN
IDLE ACTION : PRESET
PRESET NO : 001
AUTO SCAN NO : 001
CRUISE NO : 001
PATTERN NO : 001
SAVE
BACK
EXIT

Con questa funzione è possibile fare in modo che la telecamera compia sempre la stessa operazione. Anche qualora venisse comandata manualmente, o venisse riavviata, trascorso un tempo predefinito la telecamera ricomincerà a svolgere la stessa funzione impostata.

IDLE: Attiva o disattiva la funzione idle.

TEMPO IDLE: Determina il tempo dopo il quale la telecamera ricomincia la funzione.

AZIONE IDLE: Imposta la funzione da svolgere (NONE/PRESET/SCAN/TOURING/PATTERN).

PRESET NR: imposta il numero del preset.

AUTO SCAN NR: Imposta il numero della scan.

CRUISE NR: Imposta il numero del cruise.

PATTERN NR: Imposta il numero del pattern.

SALVA: Salvataggio delle impostazioni.

FUNZIONI - MASCHERAMENTO

PRIVACY NO : 001
ACTIVATE : OFF
RESIZE : ↑
DELETE
SAVE
BACK
EXIT

Da questo menù è possibile coprire alcune zone riprese dalla telecamera, per il rispetto della privacy.

NR. MASCHERA: Selezione della zona di privacy da configurare. Valori da 1 a 8.

ATTIVA: Attiva o disattiva la zona selezionata.

DIMENSIONA: Passa al menù di configurazione della zona.

ELIMINA: Elimina la zona selezionata.

SALVA: Salva le impostazioni.

FUNZIONI - TEMPO TASK

TIME TASK	: OFF
START TIME	: 06H 00M
END TIME	: 10H 00M
TASK ACTION	: SCAN
PRESET	: 001
SCAN	: 001
TOUR	: 001
PATTERN	: 001
SAVE	
BACK	
EXIT	

Da questo menù è possibile impostare funzioni in un determinato periodo di tempo.

TEMPO TASK: Attiva o disattiva la funzione tempo task.

INIZIO: Determina l'orario di inizio della funzione da eseguire.

FINE: Determina l'orario di fine della funzione da eseguire.

AZIONE TASK: Impostare l'azione da eseguire.

PRESET: Impostazione del numero del preset.

SALVA: Salva le impostazioni.

IMPOSTAZIONI IR

IR SENSITIVITY: 4(1-6)
SWITCH ZOOM: 6(2-10)
HEIGHT: 5(1-10)
IRLIGHT CTRL: ZOOM PRI
(HEIGHT PRI, MANUAL)
NEAR LIGHT: 50(0-100, INTERVAL=5)
FAR LIGHT: 50(0-100, INTERVAL=5)
IRLIGHT COMP: 3(1-5)

SENSIBILITA' IR: Determina la sensibilità degli IR.

SWITCH ZOOM: Determina la soglia di passaggio da LED ad alta potenza a bassa potenza e viceversa.

ALTEZZA: Altezza della telecamera da terra.

CONTROLLO IR: Determina il funzionamento dei LED (ALTEZZA / ZOOM / MANUALE)

VICINO: Nel controllo IR MANUALE imposta la soglia della bassa potenza di intensità.

LONTANO: Nel controllo IR MANUALE imposta la soglia dell'alta potenza di intensità

LUCE IR COMP.: determina il livello di compensazione dei LED.

ALLARMI

ALARM NO	: 01
ACTION	: NONE
CONTACT	: N/O
PRESET	: 001
AUTO SCAN	: 001
CRUISE	: 001
RELAY OUT	: OFFS
RESET DELAY	: 3S
SAVE	
BACK	
EXIT	

ALLARME IR: Selezione dell'allarme da configurare.

AZIONE: Azione da eseguire per l'allarme selezionato (NESSUNO / PRESET / SCAN / TOUR).

CONTATTO: Impostazione del contratto d'allarme (normalmente aperto N/O o normalmente chiuso N/C).

PRESET: Imposta il numero del preset da richiamare.

AUTO SCAN: Imposta il numero della scan da richiamare.

CRUISE: Imposta il numero del cruise da richiamare.

USCITA RELE: Imposta il tempo trascorso il quale l'output d'allarme si resetta.

RESET RITARDO: Impostare il tempo di reset dell'allarme.

SALVA: Salva le impostazioni.

Nota

- Il presente manuale è indicativo. L'interfaccia può presentare lievi differenze.
- Sono possibili eventuali modifiche a disegni e software senza preavviso.
- Tutti i marchi sono di proprietà e possono essere utilizzati previa autorizzazione scritta da parte del proprietario.
- Per assistenza tecnica potete contattare il nostro servizio tecnico munendovi di seriale e codice del prodotto*

INSTALLATORE